Croix Du Sud Marine

SUPPLEMENT CATALOGUE

Croix du Sud Marine
319, route du fond du village 74910 BASSY
Tél : +33 (0)6 41 76 01 74 +33 (0)4 50 56 37 19
contact@croixdusudmarine.com www.croixdusudmarine.com

DIRIGEZ… VOTRE REVE

Appréciez la liberté….. et naviguez avec un Hydrovane.

Que ce soit pour 50 milles ou un tour du monde, l'Hydrovane sera votre meilleur équipier. Il est à la fois un régulateur et un safran de secours.

Totalement indépendant de la barre et donc du (des) safran(s) du bateau, il se monte le plus souvent décentré ce qui permet de l'adapter par exemple, sur une jupe en conservant l'utilité de celle-ci, sur une coque de catamaran, sur une poupe inversée…etc…

Discret mais « very strong », simple (pas de drosses revenant sur la barre), il vous surprendra par la facilité de ses réglages qui lui permettent de s'adapter aux petits airs comme au gros temps, au près comme au portant.

L’Hydrovane peut se monter totalement décentré sans que cela n’affecte en rien ses performances.

Qu’il y ait un portique, un bimini, un bossoir, des panneaux solaires, ce n’est pas un problème, l’Hydrovane aura sa place. L’ensemble (aérien, longueur de mèche de transmission, embases de fixation) sera étudié pour votre bateau.

Croix du Sud Marine
319 route du fond du village 74910 BASSY
Tél : +33 (0)6 41 76 01 74 +33 (0)4 50 56 37 19
contact@croixdusudmarine.com www.croixdusudmarine.com

Une frontale, la "Raw Pro", compacte, étanche, ultra légère (43 g) sur laquelle par simple pression, on dispose de 3 niveaux d'intensité en lumière blanche, de 2 niveaux en lumière rouge et d'une fonction flash. De plus, fini les problèmes de piles, elle se recharge grâce à une prise USB.

Une torche, la Mob Carbon, étanche et flottante, elle est fabriquée en carbone et aluminium pour une solidité à toute épreuve avec un poids mini (95 g). Le "plus" est le déclenchement automatique en cas de chute à l'eau facilitant le repérage (syst MOB).

Sous son allure de torche classique, l'Action 9 Search a été conçu pour faciliter les opérations de recherche et de localisation. Les LED sont focalisées sur un faisceau de 9 degrés à travers une lentille spéciale créant une énorme distance de faisceau (315 m). Elle fonctionne à pleine puissance (1 000 lumens) pendant 4 heures (250 lumens 16 heures).

Croix du Sud Marine
319, route du fond du village 74910 BASSY
Tél : +33 (0)6 41 76 01 74 +33 (0)4 50 56 37 19
contact@croixdusudmarine.com www.croixdusudmarine.com

EXPOSURE OLAS

Overboard Location Alert System

Le système Olas est un système de sécurité sans fil modulable conçu pour les bateaux à voile ou à moteur jusqu'à 24m. Composé d'émetteurs et de récepteurs Olas, le système crée un lien virtuel avec les membres de l'équipage, les enfants ou les animaux et déclenche automatiquement une alarme en cas de chute à la mer.

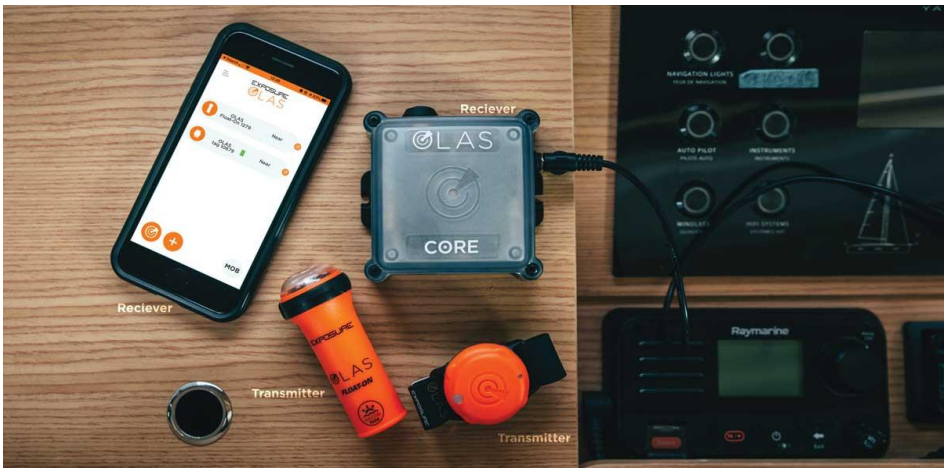

Les émetteurs :

Les récepteurs :

Lorsque le lien virtuel entre un émetteur et un récepteur est coupé, une alarme sonore et lumineuse se déclenche sur le portable et/ou les récepteurs Olas et le récepteur Guardian qui est aussi un coupe-circuit sans fil stoppe le moteur. L'application mobile olas s'active alors automatiquement. Elle enregistre et affiche la position GPS, affiche la procédure d'appel de détresse de même qu'une flèche indiquant la direction pour revenir sur l'incident. En solo, l'appli peut envoyer un SMS avec la position GPS sur un numéro préenregistré.

Croix du Sud Marine
319, route du fond du village 74910 BASSY
Tél : +33 (0)6 41 76 01 74 +33 (0)4 50 56 37 19
contact@croixdusudmarine.com www.croixdusudmarine.com

Désinfection instantanée de l'**eau**

PearlAqua **PAQ-M 12C**, Lampe UV-C à LED

par aquisense technologies Le leader mondial de la lampe UV-C à LED

L'eau à bord

Actuellement

Vos contraintes

Risques

Bactéries, virus, légionelle au **robinet** ou à la **douche**

Coûts + Obligations

Bouteilles d'eau : Poids & **Pollution**
Cachets de chlore **: Temps** d'action,
Coût à chaque fois,
Mauvais **goût**

Avantages de PAQ-M à LED

Facilité

Désinfection pour la vie

Pour la **santé** de toute la **famille**
Economie & **longévité** de la LED
Efficacité **instantanée**
Développement durable : Arrêt entre 2 puisages
Ultra endurante aux chocs et vibrations
Multi **certifiée**

Désinfection facile

Sécurisez votre consommation

(*) Performances au paragraphe suivant

Les avantages de la LED UV-C

Puissance instantanée – Activation par le passage d'eau

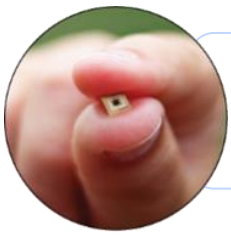

Utilise de petites LED UV-C à la **pointe de la technologie**
Désinfection à **99,9 %** des pathogènes (à 8 l/min)
Désinfection à **99,99 %** des pathogènes (à 5 l/min)
12 V = Très **peu d'énergie**. Vive la **LED** !

Instantané & **sain** à la consommation dès l'ouverture du robinet
Bon au goût (pas de pastille ni produits chimiques)

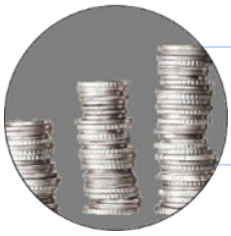

Economie de bouteilles d'eau
Economie de pastilles et produits chimiques
Economie : durée de vie = jusqu'à 20 années de navigation (*) !

(*) 80 litres/jour/personne, 4 personnes à bord

La **sécurité** pour toutes les formes de **déplacements** :
Caravane, camping-car, bateau, humanitaire, militaire, avion, spatiale…

Installation

Tension : 12 V – Poids : 236 g – Etanchéité : IP 68

Raccordement électrique

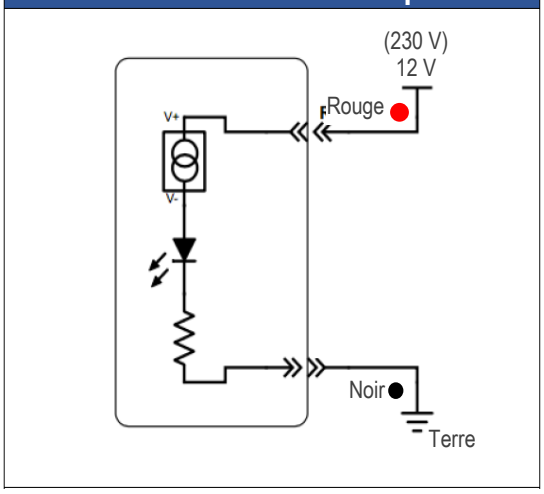

Raccordement hydraulique / Dimensions

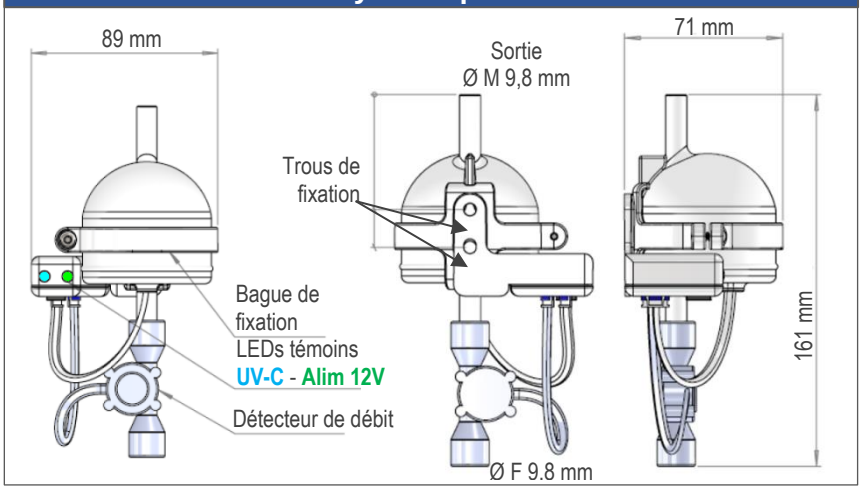

Lire entièrement le manuel avant installation, et la faire réaliser par un professionnel.

Pour les plus grands débits d'eau

Lampes UV-C à LED

de type **PAQ** (débit x 1,6)

ou **Deca** (débit x 9)

En France

cimabo
FOURNITURES POUR L'INDUSTRIE
104 imp. Chamussy
F- 42153 – Riorges

CROIX DU SUD MARINE
319, route du fond du village
74910 BASSY - FRANCE
E-Mail : contact@croixdusudmarine.com
Tél : +33 6 41 76 01 74 / 4 50 56 37 19

ACTIVESOL

Les panneaux souples Activesol existent en 4 modules standards.

75 W polycristallin

90 W monocristallin

150 W polycristallin

125 W Back contact

Mais vous pouvez, également, faire réaliser vos panneaux (qu'ils soient polycristallins, monocristallins ou back contact) à vos dimensions afin d'optimiser au maximum votre surface disponible.

Il existe également d'autres finitions pour la face avant du panneau…

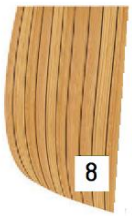

ou blanc

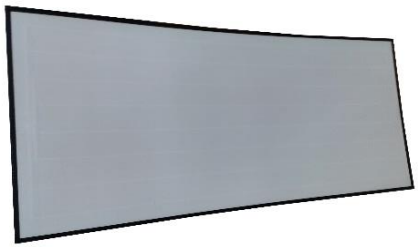

Croix du Sud Marine
319, route du fond du village 74910 BASSY
Tél : +33 (0)6 41 76 01 74 +33 (0)4 50 56 37 19
contact@croixdusudmarine.com www.croixdusudmarine.com

L'Aéro-Bôme, le frein de bôme signé Aérofleet

Pour tout navigateur, aussi aguerri soit-il, l'une des manœuvres les plus délicate dangereuses reste sans conteste l'empannage.

Qui n'a jamais vu sa bôme balayer brutalement pont et cockpit lors d'un empannage volontaire ou non ? Le frein de bôme vous permettra d'éviter les dommages matériels (bôme ou mât cassé) ou corporels (équipier blessé ou pire…).

Le réglage de la tension du cordage sur l'aéro-bôme se fera du cockpit. Une extrémité du cordage est fixée sur une cadène de hauban ou sur le rail de fargue et sur l'autre bord, une poulie fixée de même sur une cadène ou le rail permet le renvoi vers le cockpit où un winch permettra de régler la tension et de freiner plus ou moins la bôme.

L'aéro-bôme est une pièce en inox 316 poli, son poids (1 kg) en fait une pièce légère qui s'utilise sur des voiliers de plus de 30' et avec une grand-voile de 80 m² maxi.

C'est un élément de sécurité pour une navigation confortable au portant.

Croix du Sud Marine
319, route du fond du village 74910 BASSY
Tél : +33 (0)6 41 76 01 74 +33 (0)4 50 56 37 19
contact@croixdusudmarine.com www.croixdusudmarine.com

Tensiomètre AEROTENS

La tension juste et équilibrée du haubanage sur un voilier est extrêmement importante. Beaucoup de navigateurs négligent de contrôler ce point crucial au début de chaque saison ou après chaque démâtage. Pourtant le réglage adéquat du gréement dormant améliore les performances du voilier, en cap et en vitesse. D'autre part, un bon équilibre des réglages permet de soulager l'accastillage du mât et du pont (cadènes, ferrures de mât…etc…) et augmente la durée de vie de ces pièces sous tension.

Contrairement à ce que l'on croit, un gréement mou est plus dommageable pour la structure du voilier qu'un gréement ajusté. Un gréement mou ou mal réglé crée des mouvements excessifs du mât et des chocs néfastes à long terme.

La tension idéale des câbles doit se situer aux environs de 15% de la charge de rupture pour les haubans et galhaubans et 20% pour l'étai et les pataras. Les tensions précises vous sont données par le constructeur du mât.

Afin de pouvoir contrôler cette tension et l'équilibrage des différents câbles, AEROFLEET a développé des tensiomètres autonomes et portables donnant directement l'effort exercé sur les haubans.

Principe de fonctionnement:
Lorsque le tensiomètre est placé sur un câble tendu, il génère un signal brut qui n'est pas proportionnel à l'effort et qui varie en fonction des spécificités propres à chaque câble ou cordage à mesurer, comme notamment le diamètre, la matière, la composition, la structure, la rigidité. Chaque câble est donc qualifié individuellement et est stocké dans la mémoire des tensiomètres. La capacité de mémoire de nos tensiomètres permet de contenir les spectres de 100 câbles ou cordages différents.

D'une utilisation très aisée, ce tensiomètre permettant de mesurer des tensions jusque 3 000 daN sur des câbles de 5 à 12 mm vous est proposé **à la location** (jour, week-end ou semaine). Tous les tarifs sont disponibles sur notre site.

Un autre modèle (l'Aérotens 37/3), disponible à la vente, est plutôt destiné aux professionnels ou entreprises en ayant un usage régulier.

N'hésitez pas à nous consulter pour toute information supplémentaire

Croix du Sud Marine
319, route du fond du village 74910 BASSY
Tél : +33 (0)6 41 76 01 74 +33 (0)4 50 56 37 19
contact@croixdusudmarine.com www.croixdusudmarine.com

amartec

la nouvelle génération d'amortisseurs d'amarre nautique

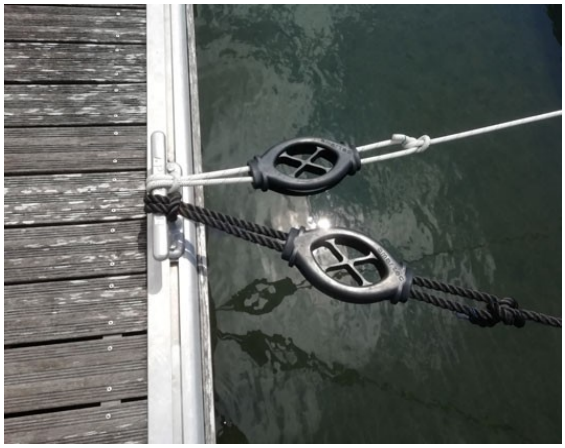

Ce dispositif d'amortisseur vous permet de préserver votre ligne d'amarrage ***en absorbant les à-coups***. Sa conception innovante lui donne ***un amortissement linéaire sans effet rappel***. De plus il ne vieillit pas, étant fabriqué dans un matériau insensible à l'ambiance marine (caoutchouc naturel).

- Absence de bruit, confort à bord
- Amorti progressif sans effet de rappel
- N'endommage pas le matériel portuaire
- Matériau insensible aux ambiances marines
- Conception et fabrication française

Croix du Sud Marine
319, route du fond du village 74910 BASSY
Tél : +33 (0)6 41 76 01 74 +33 (0)4 50 56 37 19
contact@croixdusudmarine.com www.croixdusudmarine.com

POSEIDON

Pour les petites unités sur lesquelles le montage d'un guindeau électrique ne se justifie pas, nous vous proposons un guindeau manuel utilisable avec une manivelle de winch.

Peu encombrant, diamètre 145 mm pour une hauteur de 90 mm, sa fixation se fait par 4 boulons de 8 mm.

La poupée est prévue pour de la chaîne de 8 mm et du câblot jusqu'à 16 mm.

Alt'ô rat....

Pour éviter les passagers clandestins de ce type à bord, il vous suffit de monter ce garde-rats sur vos aussières. Cela se fait très simplement, on place l'axe constitué de 2 parties munies de 4 aimants sur le cordage puis on met place le disque qui, si l'animal prend appui dessus, se met à tourner.

Croix du Sud Marine
319, route du fond du village 74910 BASSY
Tél : +33 (0)6 41 76 01 74 +33 (0)4 50 56 37 19
contact@croixdusudmarine.com www.croixdusudmarine.com

Système de fixation LOXX®

Our best!

La fixation

la plus simple,

la plus sûre,

la plus rapide.

Le système de fixation LOXX® est utilisé pour fixer de façon sûre, rapide et simple sur toutes sortes de support tauds, biminis, capotes, panneaux solaires souples…

La fixation se compose de 2 parties:

- la partie femelle qui se fixe sur l'élément à mettre en place. Elle se ferme et se verrouille automatiquement grâce à un ressort inox sur une petite sphère de la partie mâle. Pour déverrouiller, il suffit de tirer le bouton femelle vers le haut. On ne peut plus simple !

- la partie mâle consiste en cette petite sphère fixée sur de nombreux support: vis à bois, vis filetée, plaquette restangulaire, plaquette circulaire pour tissu, plaquette circulaire à coller ou à boulonner, collier pour tube…

Croix du Sud Marine
319, route du fond du village 74910 BASSY
Tél : +33 (0)6 41 76 01 74 +33 (0)4 50 56 37 19
contact@croixdusudmarine.com www.croixdusudmarine.com